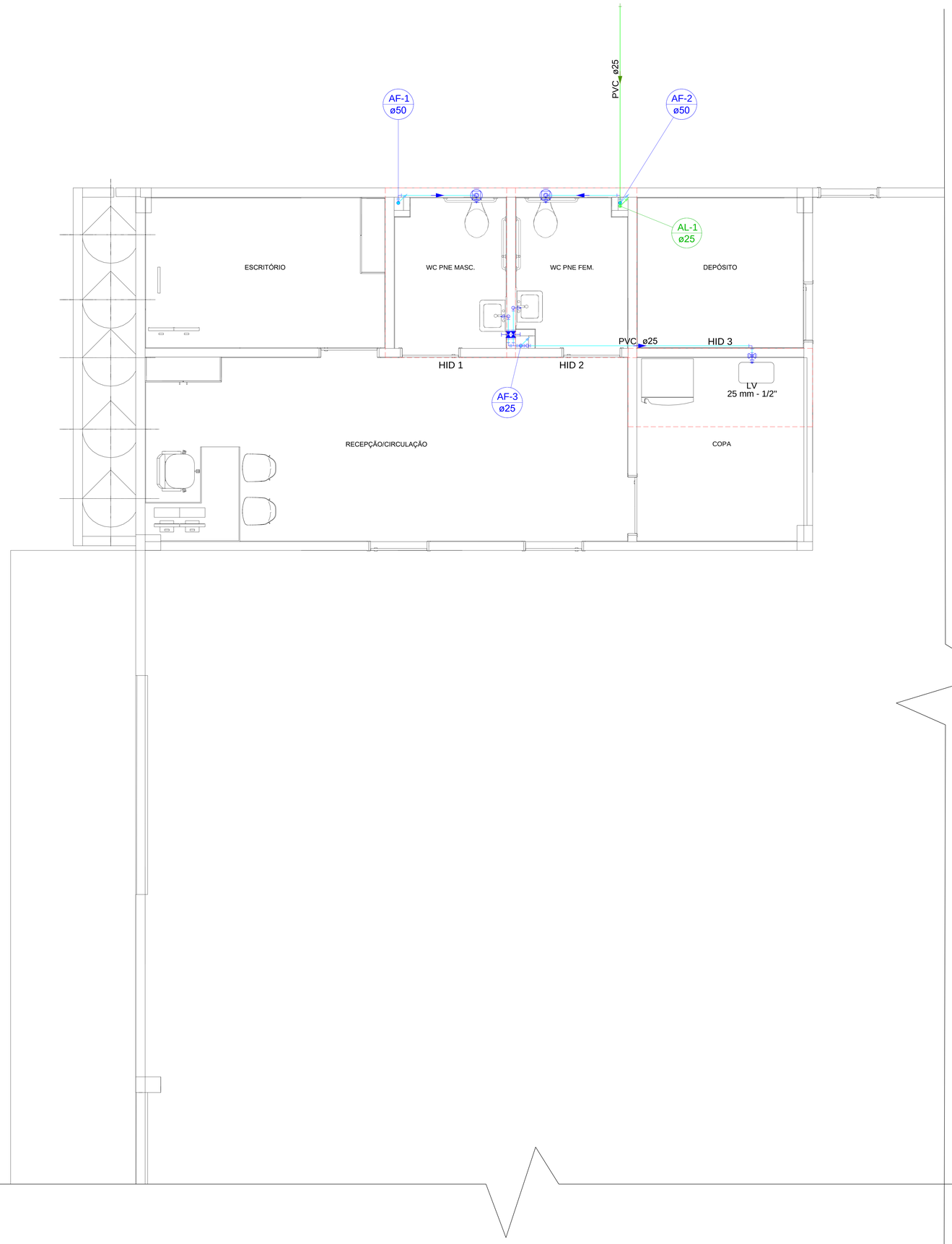

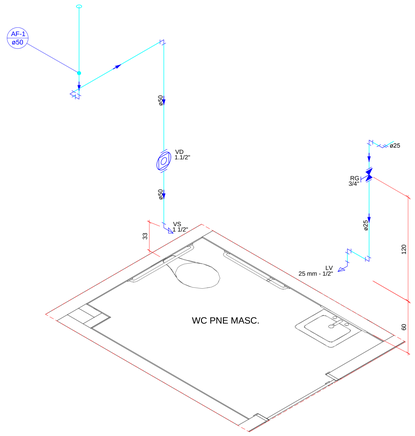

Detalhe HID 1
Escala 1:25

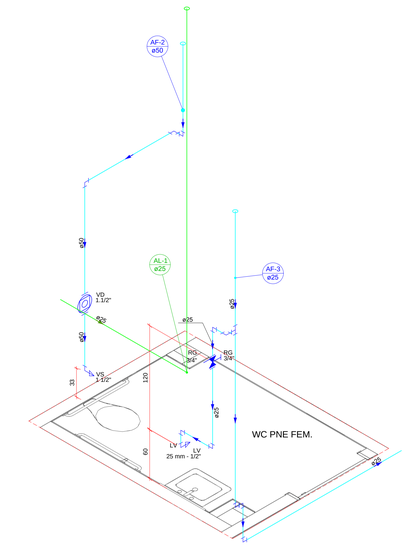

Detalhe HID 2
Escala 1:25

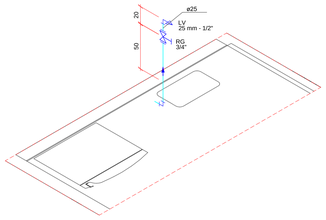

Detalhe HID 3
Escala 1:25

Legenda das indicações	
LV	Lavatório com joelho de 90° - 25 mm - 1/2"
RG	Registro de gaveta cromada c/PVC soldável - 3/4"
VD	Válvula de descarga c/PVC soldável - 1.1/2"
VS	Vaso Sanitário com válvula de descarga - 1 1/2"

Legenda de condutos
Alimentação
Água fria

PLANTA TÉRREO
escala 1:50

0	EMISSÃO ORIGINAL	11/03/26	CEGEO	TIAGO	PMCB
REV.	DESCRIÇÃO	DATA	EXEC.	VERIF.	APROV.

AS INFORMAÇÕES DESTE DOCUMENTO SÃO PROPRIEDADE DA PMCB, SENDO PROIBIDA A UTILIZAÇÃO FORA DA SUA FINALIDADE.

RESP. TÉCNICO:
TIAGO ROSSO URBANO - ENG.º CIVIL - CREA/SC: 126.160-6

CONTRATO:

ELABORAÇÃO:
UNIVERSIDADE DO EXTREMO SUL CATARINENSE
IPAT - Instituto de Pesquisas Ambientais e Tecnológicas
Rodovia Gov. Jorge Lacerda, Km 4,5 - Bairro Sangão - Criciúma/SC
Cx.Postal, 3167 - Fone/Fax (48) 3431 4500/ 3431 4540 CEP 88805-350

CONTRATANTE:
PREFEITURA MUNICIPAL DE CAPIVARI DE BAIXO
AV. ERNANI COTRIN, 187, CENTRO
88745-000 - CAPIVARI DE BAIXO | SC

OBRA:
DOCA DE DISTRIBUIÇÃO

PROJETO:
PROJETO HIDRÁULICO

CONTEÚDO:
PLANTA BAIXA TÉRREO | DETALHES ISOMÉTRICOS

ÁREA TOTAL:	749.80 m²	ENDEREÇO:	Rua Manoel Vieira, Santa Lúcia - Capivari de Baixo	SC
ESCALA:	INDICADA	DESENHO:	MATEUS MACCARINI	FOLHA: 01/02
DATA:	11/03/2026	Nº	053-PEX-PROJ-014-001-HID-01-02-R00-DOCA	

Ext.: A0 - 1189 x 841 mm

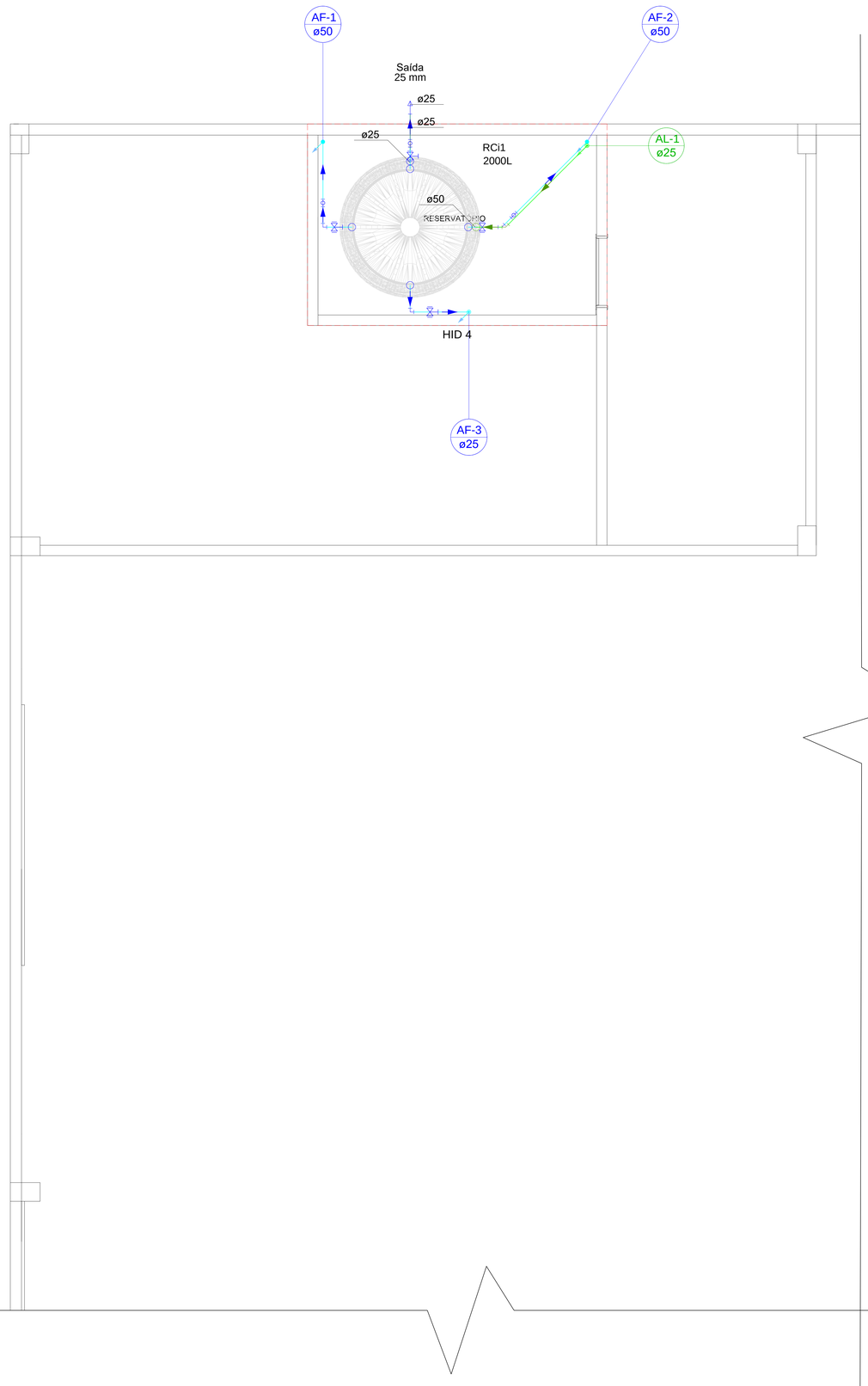

PLANTA RESERVATÓRIO
escala 1:50

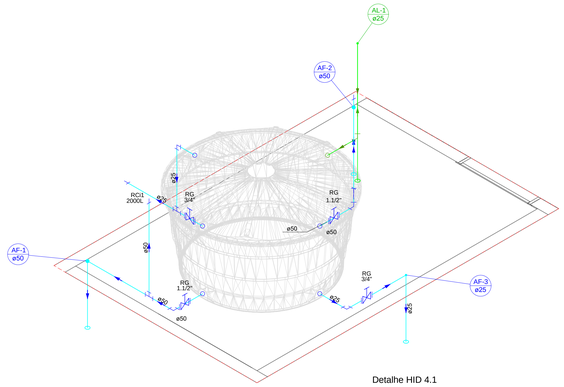

Detalhe HID 4.1
Escala 1:25

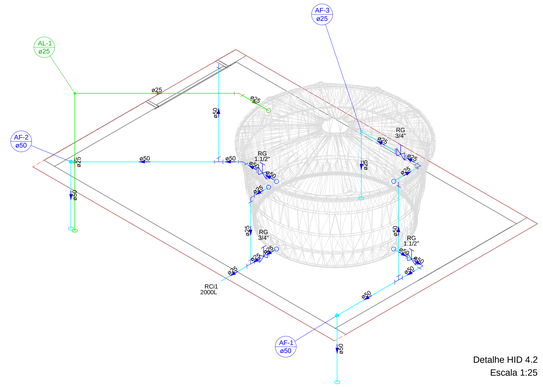

Detalhe HID 4.2
Escala 1:25

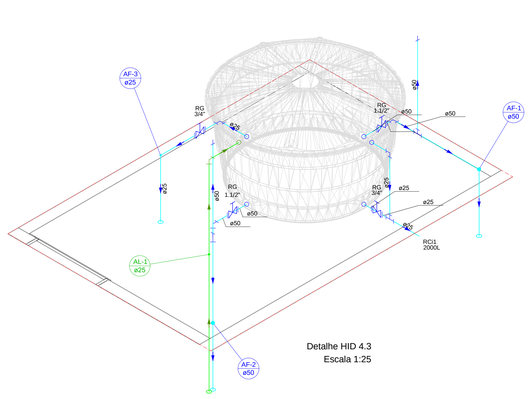

Detalhe HID 4.3
Escala 1:25

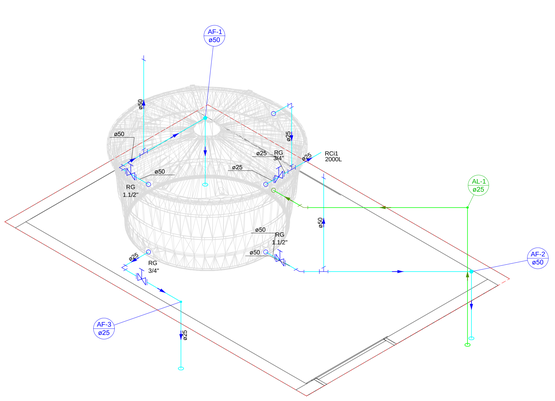

Detalhe HID 4.4
Escala 1:25

Legenda das indicações	
RG	Registro bruto gaveta Industrial c/PVC soldável - 1.1/2"
RG	Registro bruto gaveta Industrial c/PVC soldável - 3/4"

Legenda de condutos
Alimentação
Água fria

REV.	DESCRIÇÃO	DATA	EXEC.	VERIF.	APROV.
0	EMISSÃO ORIGINAL	11/03/26	LABS	TIAGO	PMCB

AS INFORMAÇÕES DESTE DOCUMENTO SÃO PROPRIEDADE DA PMCB, SENDO PROIBIDA A UTILIZAÇÃO FORA DA SUA FINALIDADE.

RESP. TÉCNICO:
TIAGO ROSSO URBANO - ENG.º CIVIL - CREA/SC: 126.160-6

CONTRATO:

ELABORAÇÃO:
UNIVERSIDADE DO EXTREMO SUL CATARINENSE
IPAT - Instituto de Pesquisas Ambientais e Tecnológicas
Rodovia Gov. Jorge Lacerda, Km 4,5 - Bairro Sangão - Criciúma/SC
Cx.Postal. 3167 - Fone/Fax (48) 3431 4500/ 3431 4540 CEP 88805-350

CONTRATANTE:
PREFEITURA MUNICIPAL DE CAPIVARI DE BAIXO
AV. ERNANI COTRIN, 187, CENTRO
88745-000 - CAPIVARI DE BAIXO | SC

OBRA:
DOCA DE DISTRIBUIÇÃO

PROJETO:
PROJETO HIDRÁULICO

CONTEÚDO:
PLANTA BAIXA RESERVATÓRIO | DETALHES ISOMÉTRICOS

ÁREA TOTAL: 749,80 m²	ENDEREÇO: Rua Manoel Vieira, Santa Lúcia - Capivari de Baixo	SC	
ESCALA: INDICADA	DESENHO: MATEUS MACCARINI	FOLHA:	02/02
DATA: 11/03/2026	Nº: 053-PEX-PROJ-014-001-HID-02-02-R00-DOCA		

Ext.: A0 - 1189 x 841 mm