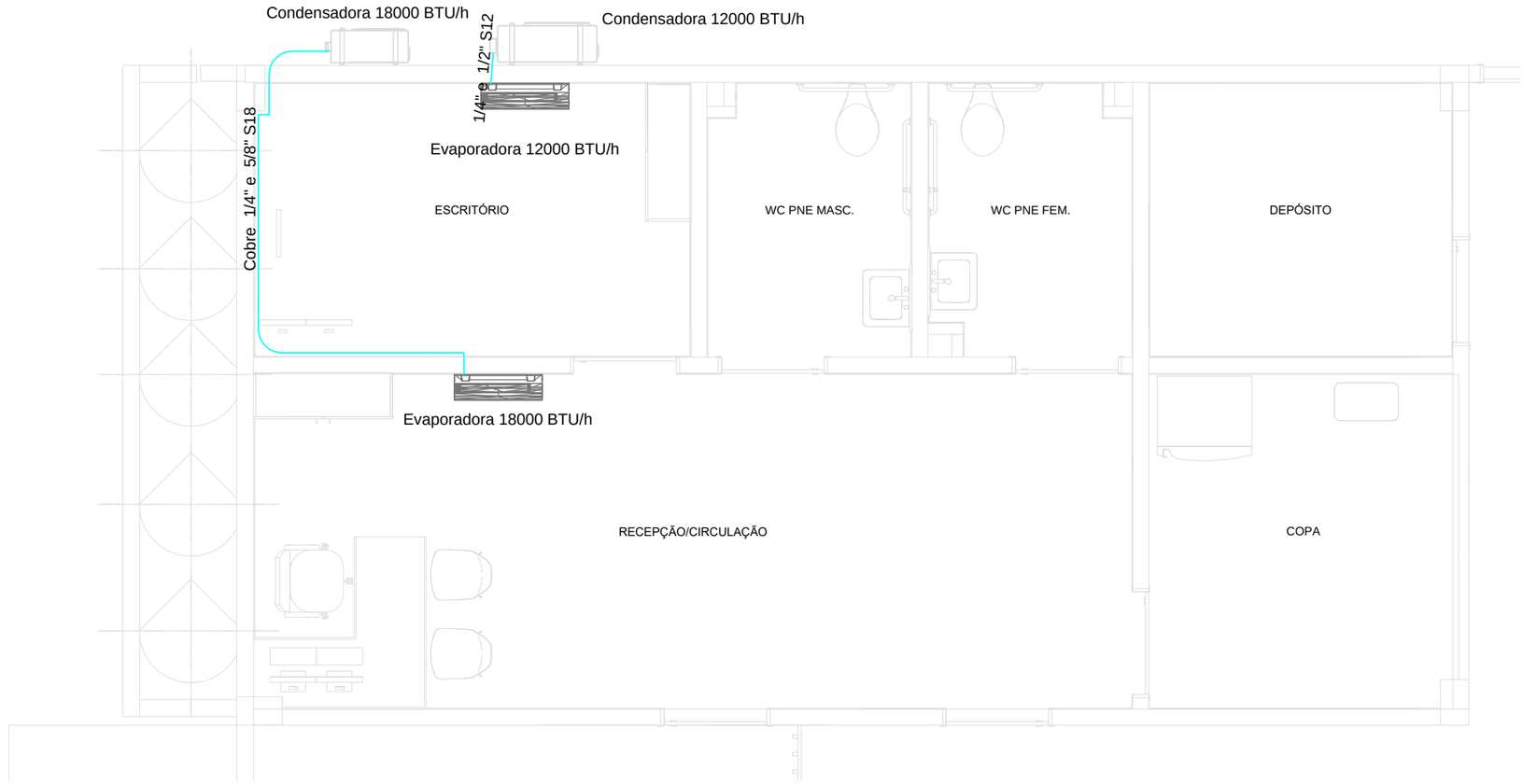

PLANTA TÉRREO

escala 1:50

Legenda de condutos
Linha Figrogênica

NOTAS	Nº	DATA	REVISÃO
	00	27/03/26	EMISSÃO ORIGINAL
	01	__/__/__	-
	02	__/__/__	-
	03	__/__/__	-
	04	__/__/__	-
	05	__/__/__	-

LABS CIDADES

RESP.TEC.: HELEN BERNARDO PAGANI — CAU: A165.391-1/SC

DES.: MATEUS MACCARINI

APROV.: — CAU:

PREFEITURA MUNICIPAL DE CAPIVARI DE BAIXO

DOCA DE DISTRIBUIÇÃO

PROJETO DE CLIMATIZAÇÃO

PLANTA TÉRREO

-

-

FOLHA: 01/02

CONTRATO:

ESCALA: INDICADO

AREA PROJETADA: 749,80 m²

CÓDIGO PRANCHA: 053-PEX-PROJ-014-001-CLI-01-02-R00-DOCA

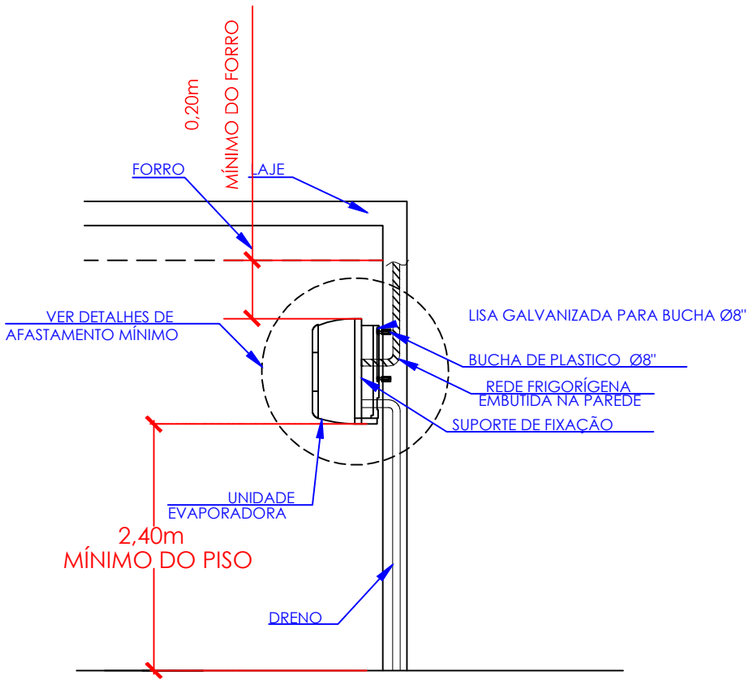

DETALHES DAS REDES FRIGORÍGENA

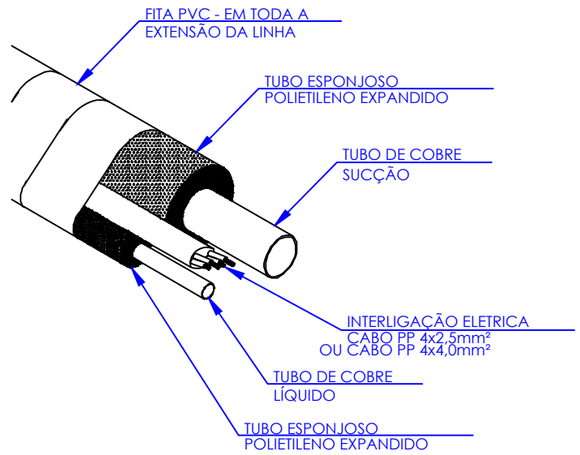

DETALHAMENTO COMPLETO DA LINHA FRIGORÍGENA

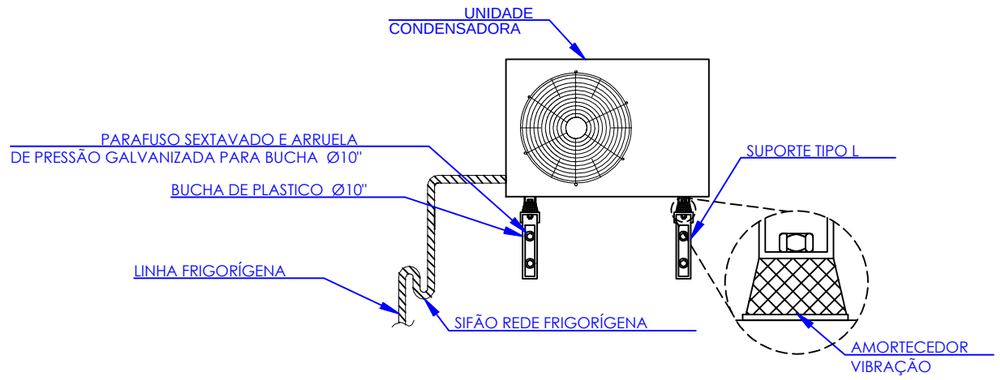

NOTAS	Nº	DATA	REVISÃO			PREFEITURA MUNICIPAL DE CAPIVARI DE BAIXO	FOLHA: 02/02
	00	27/03/26	EMISSÃO ORIGINAL			DOCA DE DISTRIBUIÇÃO	
	01	__/__/__	-			PROJETO DE CLIMATIZAÇÃO	CONTRATO:
	02	__/__/__	-			DETALHES	
	03	__/__/__	-	RESP.TEC.: HELEN BERNARDO PAGANI	CREA: A165.391-1/SC	-	ESCALA: INDICADO
	04	__/__/__	-	DES.: MATEUS MACCARINI		-	
	05	__/__/__	-	APROV.:	CREA:	AREA PROJETADA: 749,80 m²	CÓDIGO PRANCHA: 053-PEX-PROJ-014-001-CLI-02-02-R00-DOCA