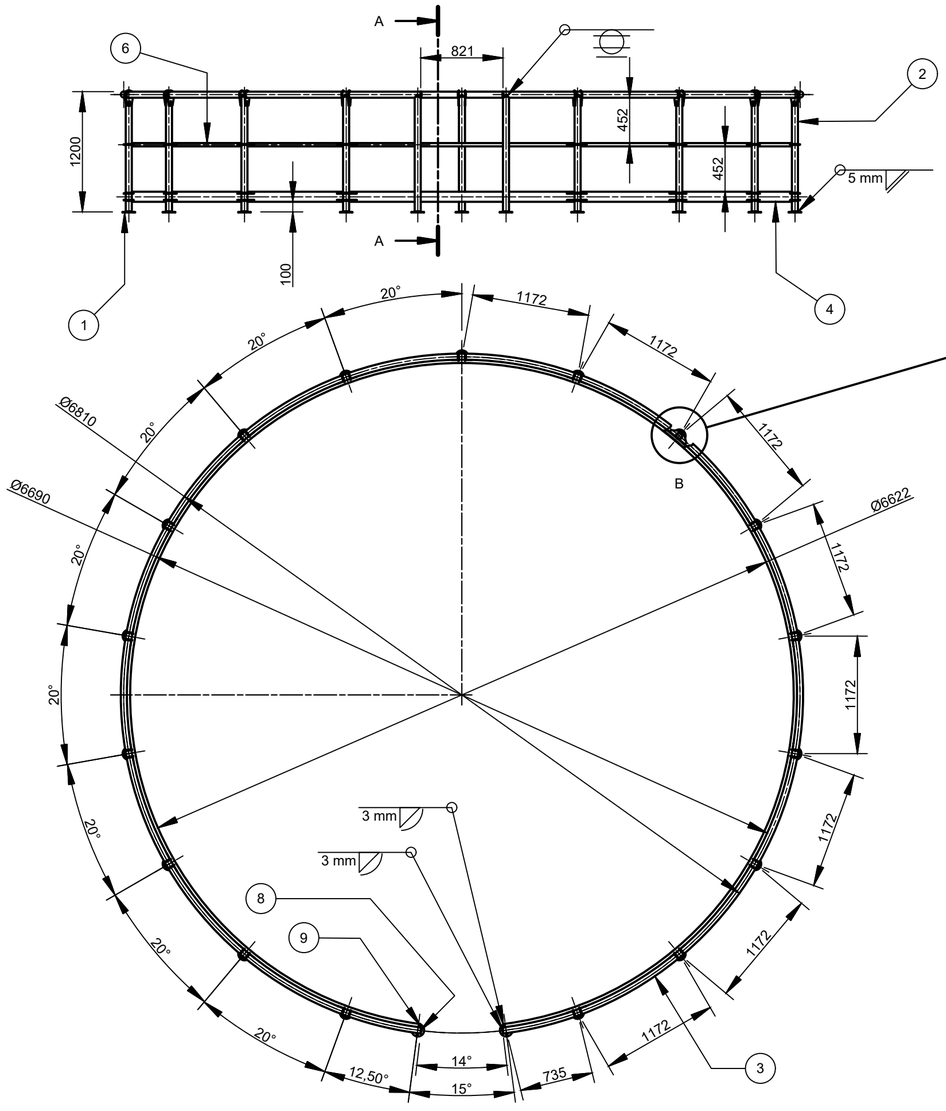

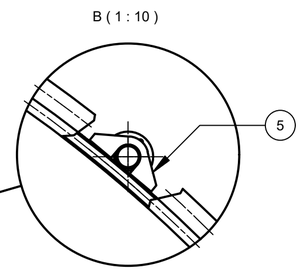

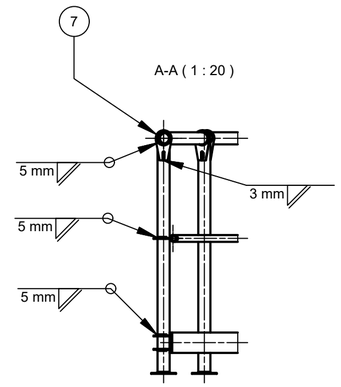

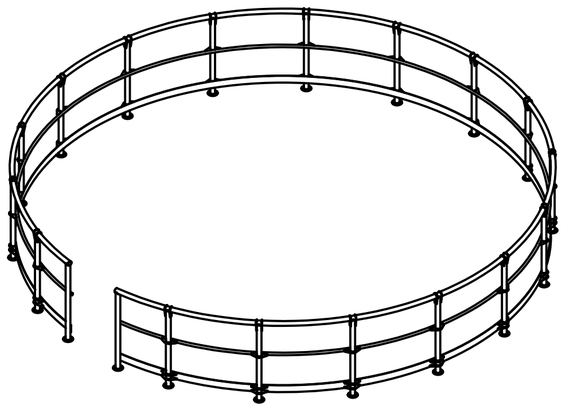

Classe de tolerância		Afastamentos admissíveis para intervalo de dimensões básicas							
Designação	Descrição	De 0,5¹ até 3	acima de 3 até 6	acima de 6 até 30	acima de 30 até 120	acima de 120 até 400	acima de 400 até 1 000	acima de 1 000 até 2 000	acima de 2 000 até 4 000
f	fino	± 0,05	± 0,05	± 0,1	± 0,15	± 0,2	± 0,3	± 0,5	-
m	médio	± 0,1	± 0,1	± 0,2	± 0,3	± 0,5	± 0,8	± 1,2	± 2
c	grosso	± 0,2	± 0,3	± 0,5	± 0,8	± 1,2	± 2	± 3	± 4
v	muito grosso	-	± 0,5	± 1	± 1,5	± 2,5	± 4	± 6	± 8

¹ Para dimensões nominais abaixo de 0,5 mm, o afast. deve ser indicado junto à dim. nominal correspondente.

Classe de tolerância		Afastamentos admissíveis para intervalos de comprimentos, em milímetros, do menor lado do ângulo correspondente				
Designação	Descrição	até 10	acima de 10 até 50	acima de 50 até 120	acima de 120 até 400	acima de 400
f	fino	± 1º	± 0º30'	± 0º20'	± 0º10'	± 0º5'
m	médio					
c	grosso	± 1º30'	± 1º	± 0º30'	± 0º15'	± 0º10'
v	muito grosso	± 3º	± 2º	± 1º	± 0º30'	± 0º20'

REFERÊNCIAS DE NORMAS:

AWS D1.1/D1.1M:2010 - CÓDIGO DE SOLDAGEM ESTRUTURAL - AÇO.

AWS A2.4:2007 - STANDARD SYMBOLS FOR WELDING, BRAZING, AND NONDESTRUCTIVE EXAMINATION.

NÚM.	REF.	DESCRIÇÃO	VERIFICAÇÃO	DATA
9	2	TAMPA INFERIOR	7001-0038	AISI 1020
8	2	TAMPA SUPERIOR	7001-0037	AISI 1020
7	34	REFORÇO SUPERIOR	7001-0036	AISI 1020
6	1	TUBO REDONDO ANSI 1x0.133 - 19970mm	7001-0034	AISI 1020
5	51	REFORÇO INFERIOR	7001-0033	AISI 1020
4	1	BARRA CHATA AISC 4x3/16" - 20145mm	7001-0032	AISI 1020
3	1	TUBO REDONDO ANSI 2x0.154 - 20200mm	7001-0031	AISI 1020
2	19	TUBO REDONDO ANSI 2x0.154 - 1150mm	7001-0029	AISI 1020
1	19	FIXADOR INFERIOR	7001-0028	AISI 1020
NÚM.	QTD.	DENOMINAÇÃO	REFERÊNCIA	MATERIAL

PREFEITURA MUNICIPAL DE CAPIVARI DE BAIXO - SC

ORDEM DE SERVIÇO: -

MEMÓRIA DE CÁLC.: -

CÓPIA EMITIDA PARA: ARQ.☐ PROD.☐ INSP.☐

ESCALA: 1 : 40

NÚM. DA FOLHA: 1/1

MONTAGEM

GUARDA CORPO

ACAB. GERAL, EXCETO INDIC.: N8

CÓD. MOD./MAT.: -

MATERIAL: CONJUNTO

CUSTO:

MASSA: 392.791 kg

CATEGORIA: OUTROS

ESTATUS: Liberado

PROJEÇÃO EM: 1º DIEDRO

TAM. DA FOLHA: 297x630mm

PROJETISTA: RODRIGO DATA: 27/08/2020

DESENHISTA: RODRIGO DATA: 27/08/2020

RESPONSÁVEL: RODRIGO DATA:

ASSINATURA E CARIMBO DO RESPONSÁVEL:

TOLERÂNCIAS GERAIS: NBR ISO 2768-mK-E

DIMENSÕES EM MILÍMETROS: NBR 10126

CÓDIGO: 7001-0030 Nº REV.: 00