ESCALA 1:350

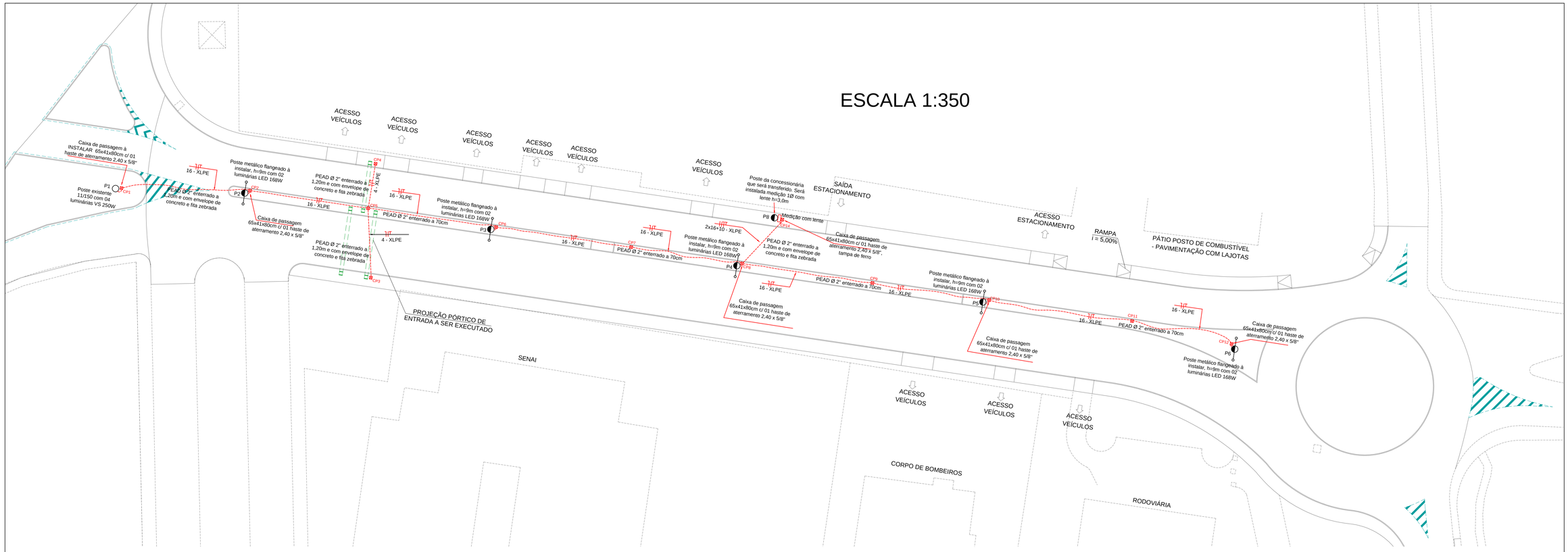

NOTAS:

1. Os condutores que irão alimentar os postes, derivando das caixas de passagem até as luminárias são todos de bitola 2,5mm², (F+N+T), isolamento XLPE;

2. Em todas as caixas de passagem deverá ser cravada 01 haste de aterramento de 2,40m x 5/8", para aterramento dos postes metálicos.

3. Todas as hastes de aterramento das caixas deverão estar interligadas entre si por condutor de 16mm² e conector tipo PF;

4. O fundo da caixa de passagem deve ser aberto e com brita;

5. Haverá necessidade de fazer uma base para os postes. Esta base deve ser dimensionada por um Eng. Civil;

6. Se por opção da Prefeitura Municipal de Capivari de Baixo, as luminárias de LED aqui especificadas forem substituídas por luminárias com Lâmpada Vapor de Sódio 250W + reator, todo o projeto deverá ser reavaliado;

7. No poste da concessionária que será transferido do local de origem (meio da pista) para a lateral (passeio) deverá ser instalado uma caixa de medição O sistema de iluminação do canteiro central deverá ser conectado ao sistema de iluminação pública, proveniente do poste da concessionária que estiver mais próximo. Estes postes não aparecem neste projeto, pois os mesmos serão deslocados das posições originais;

8. O presente projeto e ART são referentes somente a iluminação do canteiro central da Avenida Salvador Joaquim Nunes - Capivari de Baixo;

9. A cada vão de 20m deverá ser instalada uma caixa de passagem;

10. A iluminação do pórtico também será proveniente da alimentação do canteiro central, derivando da caixa de passagem CP5.

LEGENDA:

- Poste circular existente
- Poste metálico em aço carbono, altura 9m, flangeado, à instalar, com 02 luminarias para iluminação pública em LED
- Luminária pública linha UNA/CLU M200, 168W, 21.028 lúmens, IP67/54 com fotocélula -CONEXLED
- Caixa de passagem em alvenaria 65x41x80, tampa de concreto, com 01 haste de aterramento de 2,40m x 5/8"
- Eletroduto PEAD 2", enterrado a 60cm ou 1,20m, conforme projeto

Quadro de Carga - ILUMINAÇÃO CANTEIRO CENTRAL

Circuito	Descrição	Esquema	Método de inst.	Tensão (V)	Pot. total. (VA)	Pot. total. (W)	Fase	Seção (mm2)
1	POSTE P1	F+N+T	B1	220 V	1411	1200	R	16
1	POSTE P2	F+N+T	B1	220 V	351	336	R	16
1	POSTE P3	F+N+T	B1	220 V	351	336	R	16
1	POSTE P4	F+N+T	B1	220 V	351	336	R	16
1	POSTE P5	F+N+T	B1	220 V	351	336	R	16
1	POSTE P6	F+N+T	B1	220 V	703	672	R	16
1	PÓRTICO	F+N+T	B1	220 V	1170	1112	R	4
TOTAL					4688	4328	R	16

DETALHES DE TRAVESSIAS

SEM ESCALA

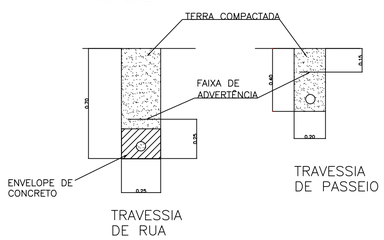

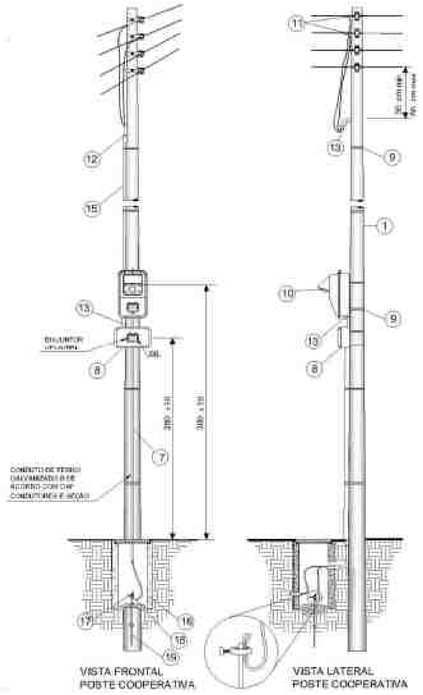

LEGENDA:

01 - Poste de concreto da concessionária;

07 - Eletroduto de ferro galvanizado Ø1";

08 - Quadro para DR - não utilizado;

09 - Fita WALSYVA galvanizada;

10 - Caixa de policarbonato para medidor monofásico, LENTE, com espaço para DPS;

11 - Conector tipo cunha;

12 - Luva de ferro galvanizado;

13 - Curva de entrada 180°;

14 - Curva de entrada 90°;

15 - Eletroduto ferro galvanizado Ø1";

16 - Caixa de passagem 65x41x80cm;

17 - Conetor PF;

18 - Codutor cobre 750V, VD, 16mm²;

19 - Haste de aterramento.

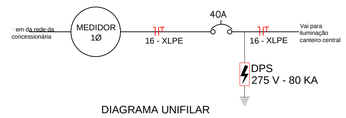

DIAGRAMA UNIFILAR

AMUREL
ASSOCIAÇÃO DE MUNICÍPIOS DA REGIÃO DE LAGUNA
REGISTRO CREA/SC 116.670-0

REPÚBLICA FEDERATIVA DO BRASIL
ESTADO DE SANTA CATARINA
MUNÍCIPIO DE CAPIVARI DE BAIXO

Título
PROJETO ELÉTRICO CANTEIRO CENTRAL

Referencia
ILUMINAÇÃO PÚBLICA DO CANTEIRO CENTRAL DA AVENIDA SALVADOR JOAQUIM NUNES

Conteúdo
PROJETO ELÉTRICO
LEGENDA
QUADRO DE CARGA
NOTAS

Endereço da Obra
AV. SALVADOR JOAQUIM NUNES
CAPIVARI DE BAIXO/SC

Associado
PREFEITURA MUNICIPAL DE CAPIVARI DE BAIXO
CNPJ/MF - 95.780.441/0001-60

Levantamento Topográfico

Desenho

Resp. Projeto
EDSON MEDEIROS DE OLIVEIRA
Eng° Elétricista e de Seg. do Trabalho - CREA Nº 021.896-0

Data
NOVEMBRO/2018

Escala
INDICADA

RRT Nº

Nome do Arquivo

Ticket Nº
201836779

Folha Nº
01 01

FORMATO A1-(594mm x 841 mm)